俊林實業股份有限公司

門扇簡介

實木門

- 材質
- 門厚

實木門

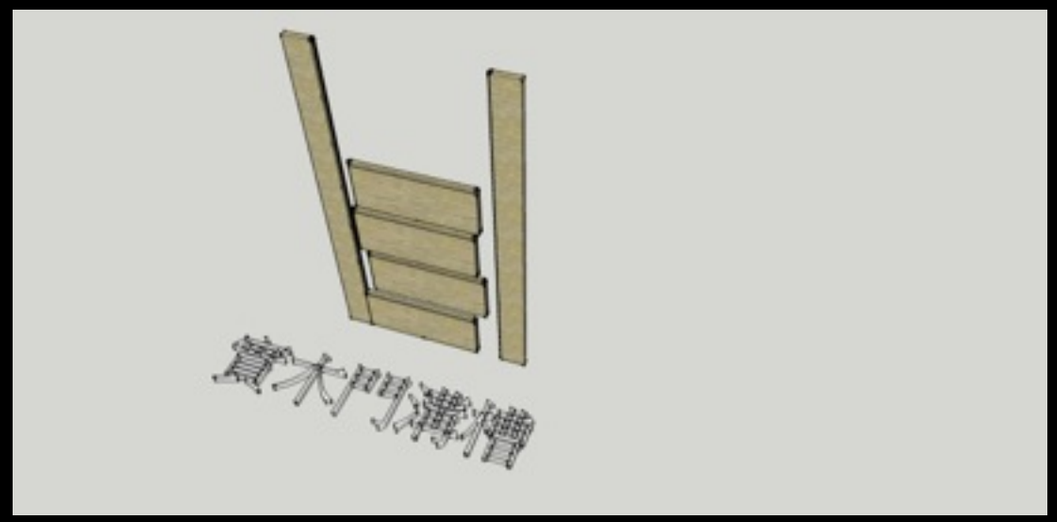

- 等厚實木門

機制實心木門

- 內排蜂巢紙

機制實心木門

- 內排角料

機制實心木門

- 內排角料

60A 防火木門

- 內襯防火材：
- 氧化鎂板、珍珠岩板
- 表面夾板貼木皮

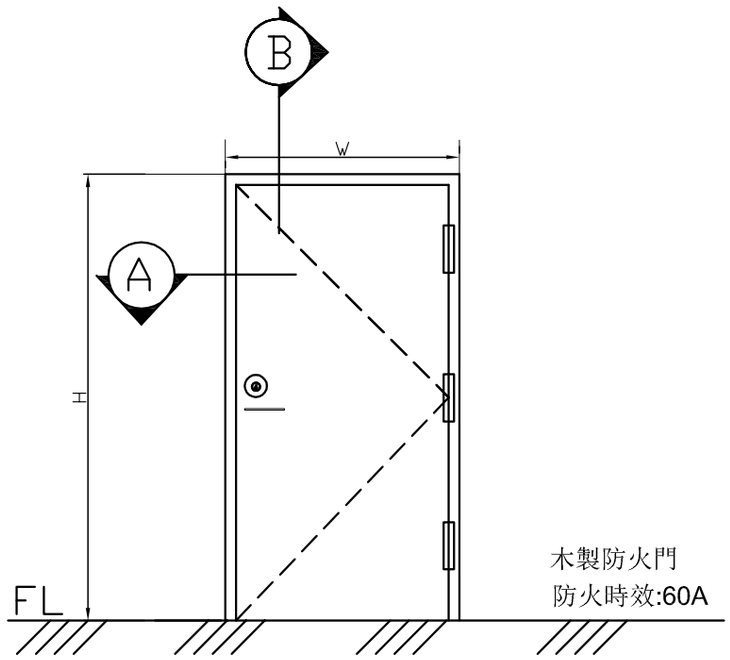

2 - 立 面 圖-單開門
ELEVATION

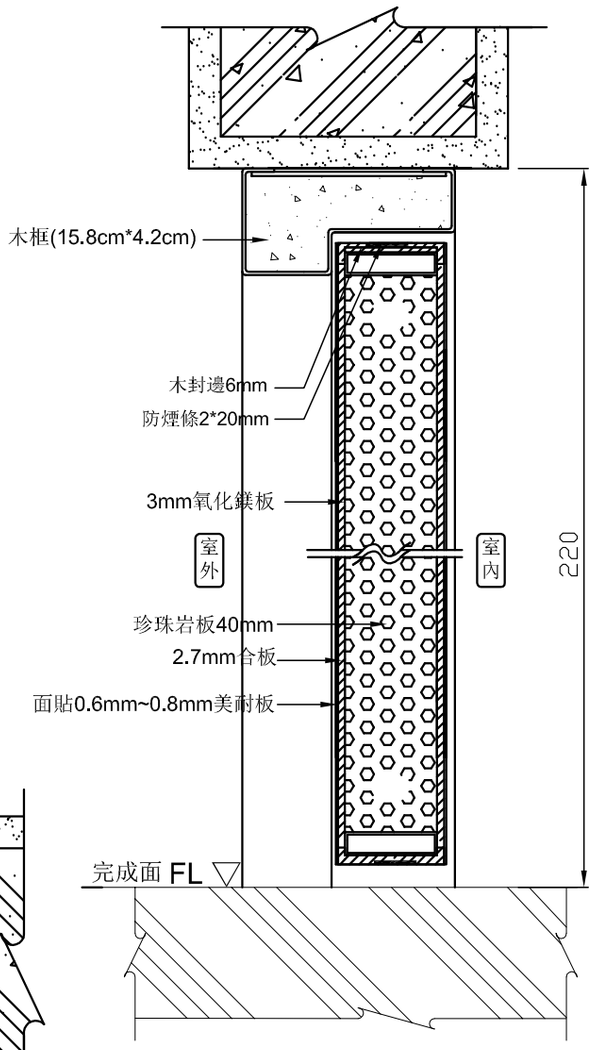

B - 縱 斷 面 圖
VERTICAL SECTION

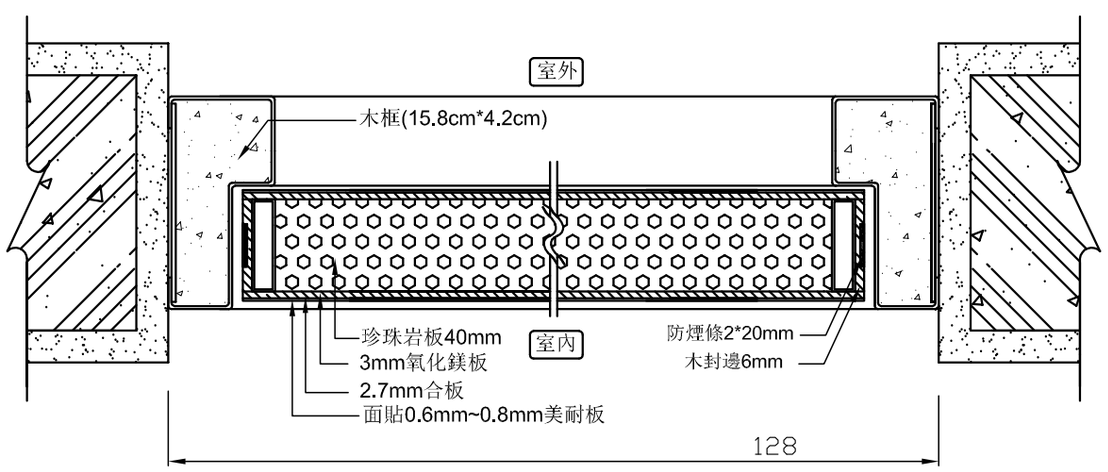

A - 橫 斷 面 圖
CROSS SECTION

工程規範

一.性能:必須符合CNS11227所規定之防火門標準.
且必須提供經濟部標準局合格標籤.

1.門框:木框(15.8cm*4.2cm)

2.門扇: A.骨架採用1.6mm*20mm*40mm扁管.
B.中心填充材40mm珍珠岩板
C.3mm氧化鎂板
D.2.7mm合板
E.木封邊+20mm*2mm防火煙條

3.五金:旗型鉸鍊*3+防火水平把手+輔助鎖(不銹鋼製).

4.按裝:門框與牆面以砂漿填縫.

5.本工程為責任施工.完工後應出示CNS1122760A防火
出廠證明及驗證登錄證書,並附永久保用標籤.

60A 防火木拉門五金

內側

外側

- 滑軌 正鎖在壁面
- 軌道外側另加一蓋板
- 門扇拉上，收入檔條內

滑輪

滑軌

蓋板

檔條

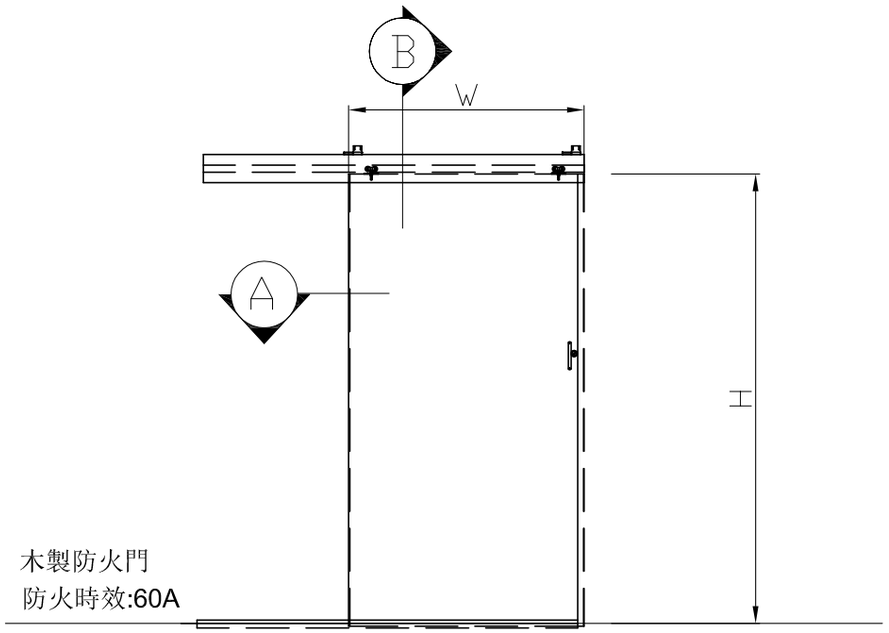

木製防火門
防火時效:60A

2 - 立 面 圖-橫拉門
ELEVATION

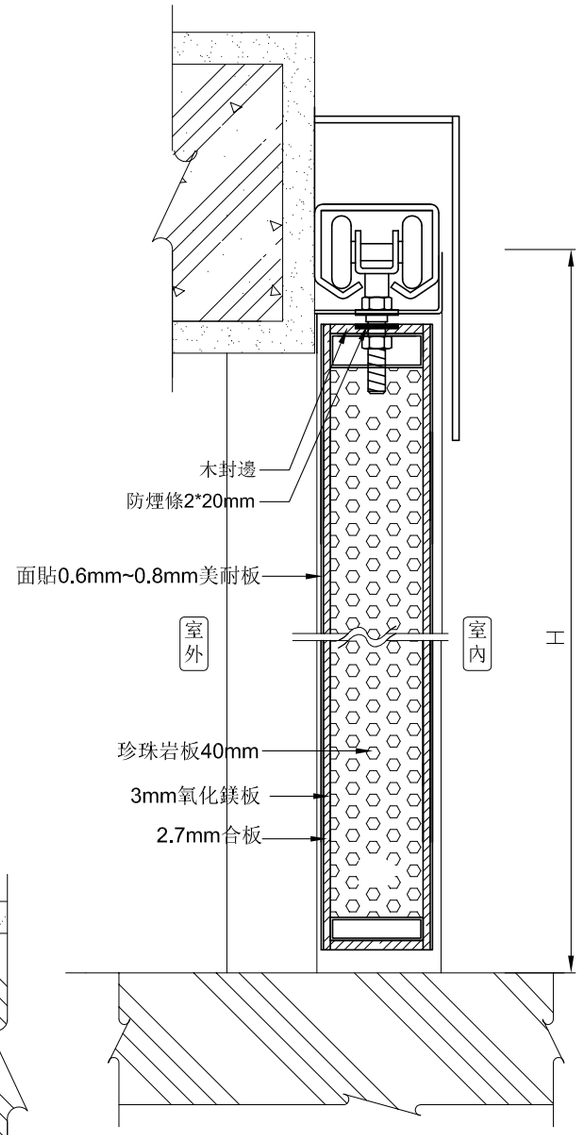

B - 縱 斷 面 圖
VERTICAL SECTION

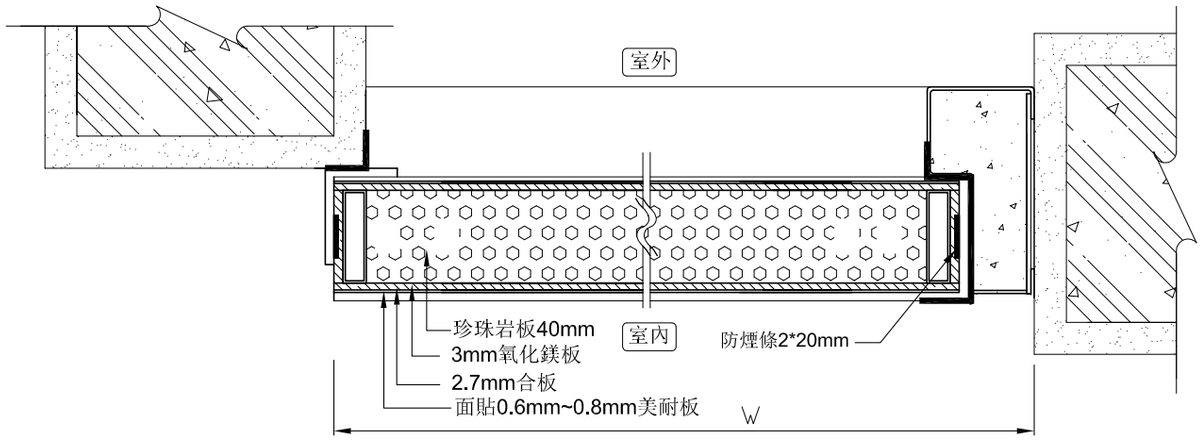

A - 橫 斷 面 圖
CROSS SECTION

工程規範

一.性能:必須符合CNS11227所規定之防火門標準.
且必須提供經濟部標準局合格標籤.

1.門框:1.6mm鍍鋅鋼板烤漆門框

2.門扇: A.骨架採用1.6mm*20mm*40mm扁管.
B.中心填充材40mm珍珠岩板
C.3mm氧化鎂板
D.2.7mm合板
E.6mm木封邊+20mm*2mm防火煙條

3.五金:橫拉門專用五金.

4.按裝:門框與牆面以砂漿填縫.

5.本工程為責任施工.完工後應出示CNS1122760A防火出廠證明及驗證登錄證書,並附永久保用標籤.