俊林實業股份有限公司

最新專利後施工法簡介

I.預留開口

II.崁入門框

III.門檔線旁鎖螺絲

IV. 防撞條蓋螺絲頭 & 鉸鍊溝下加鎖螺絲

V.受口片下鎖螺絲

VI.合門完工

優缺點比較

	新專利	舊專利	它牌廠商
更換門框	只需裝卸 防撞條及螺絲，更換方便 勝	門擋線易斷 更換後有色差	門擋線易斷 恐將主框皮料撕裂
門擋線	一體成形 勝	恐有接縫	門擋線僅用雙面膠固定，有脫落疑慮
防撞條	加大防撞條 可遮蓋螺絲 勝	僅有防撞功能	
外觀	螺絲不外露 美觀大方 勝	有蚊釘	框型變化有限 需採用
後施工防火門	O 勝	X	X

後施工案例

廚房
60A防火木門

浴室
實心木門

臥室
實心木門

無線板 夾板貼皮門框

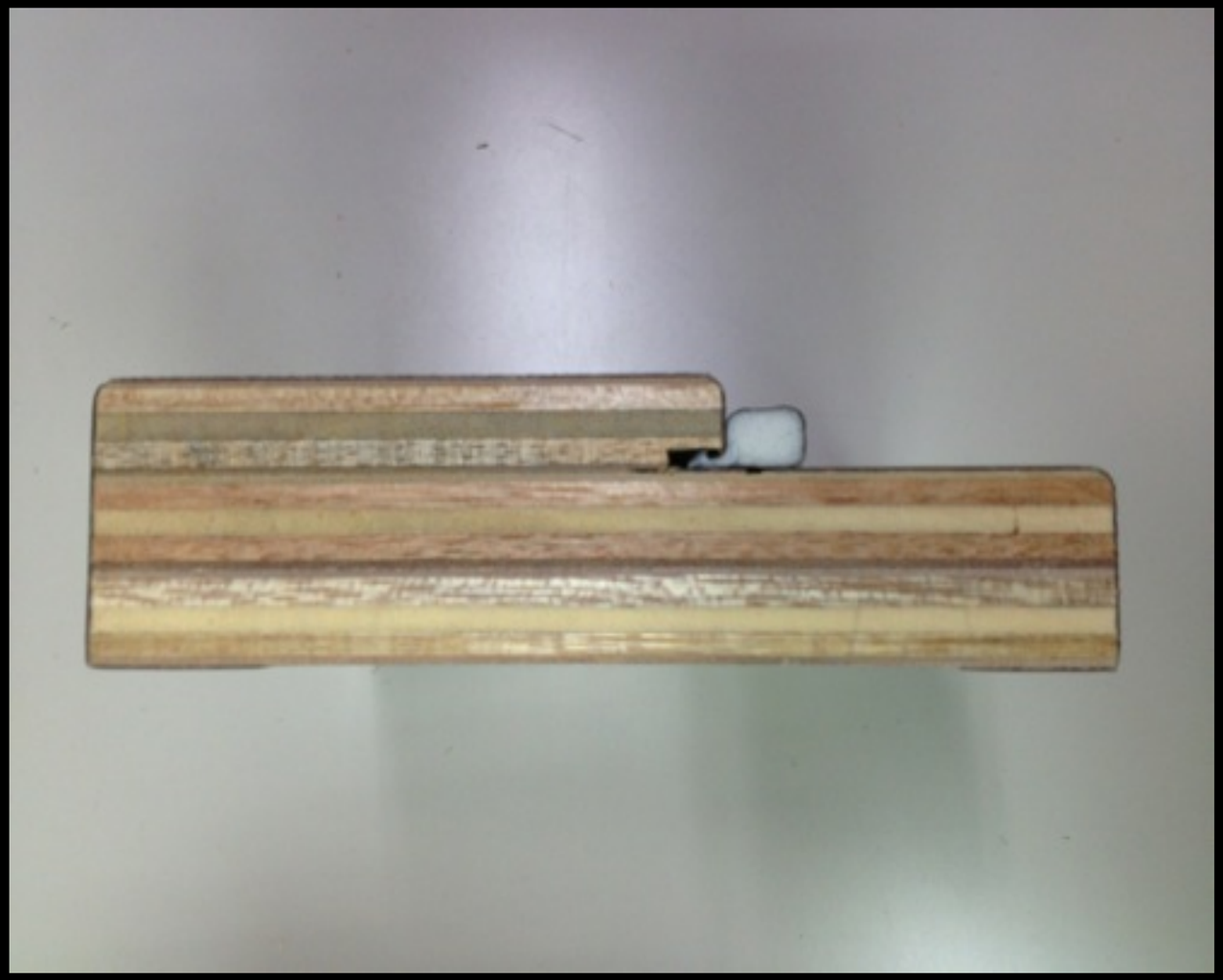

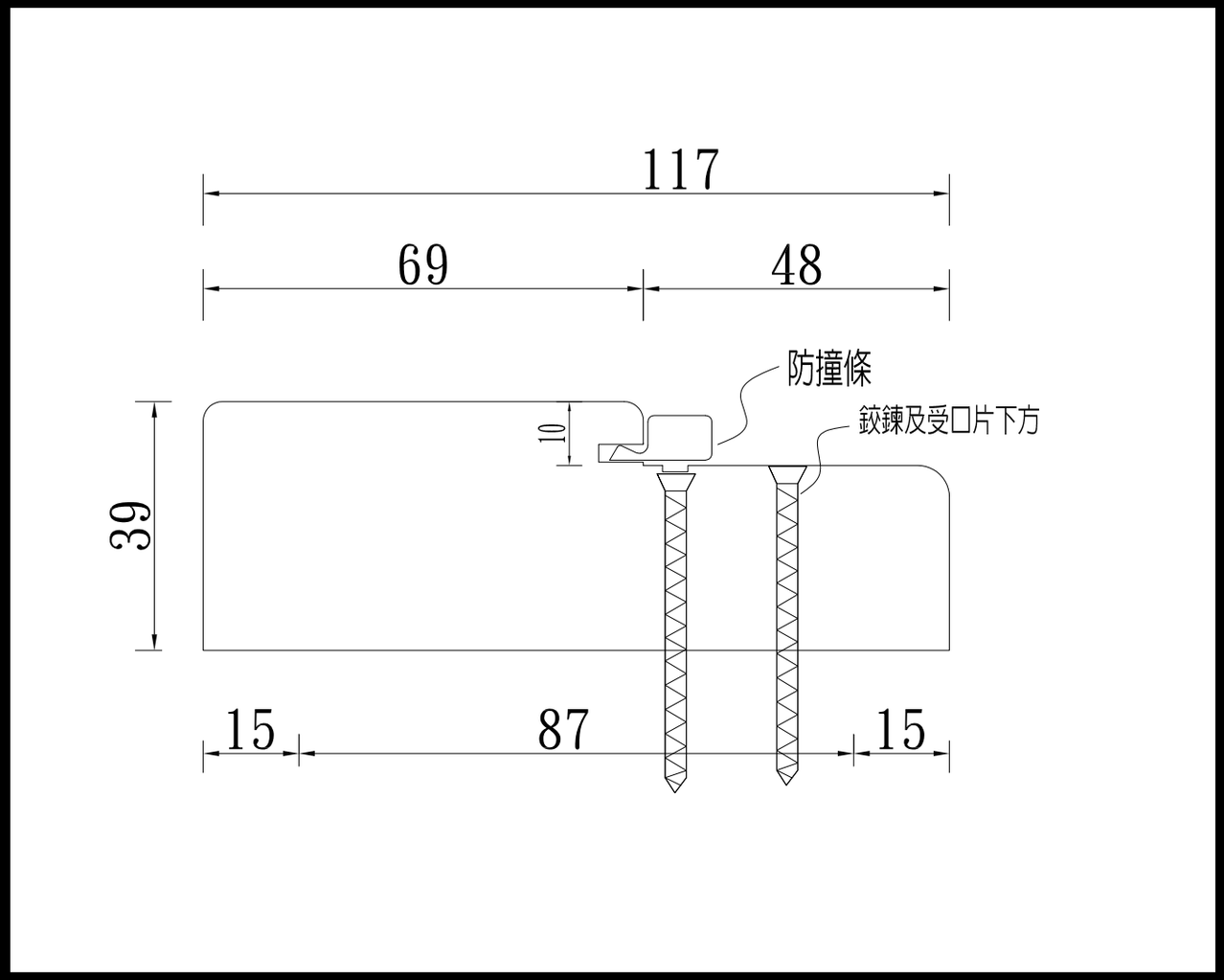

單線板 實木門框

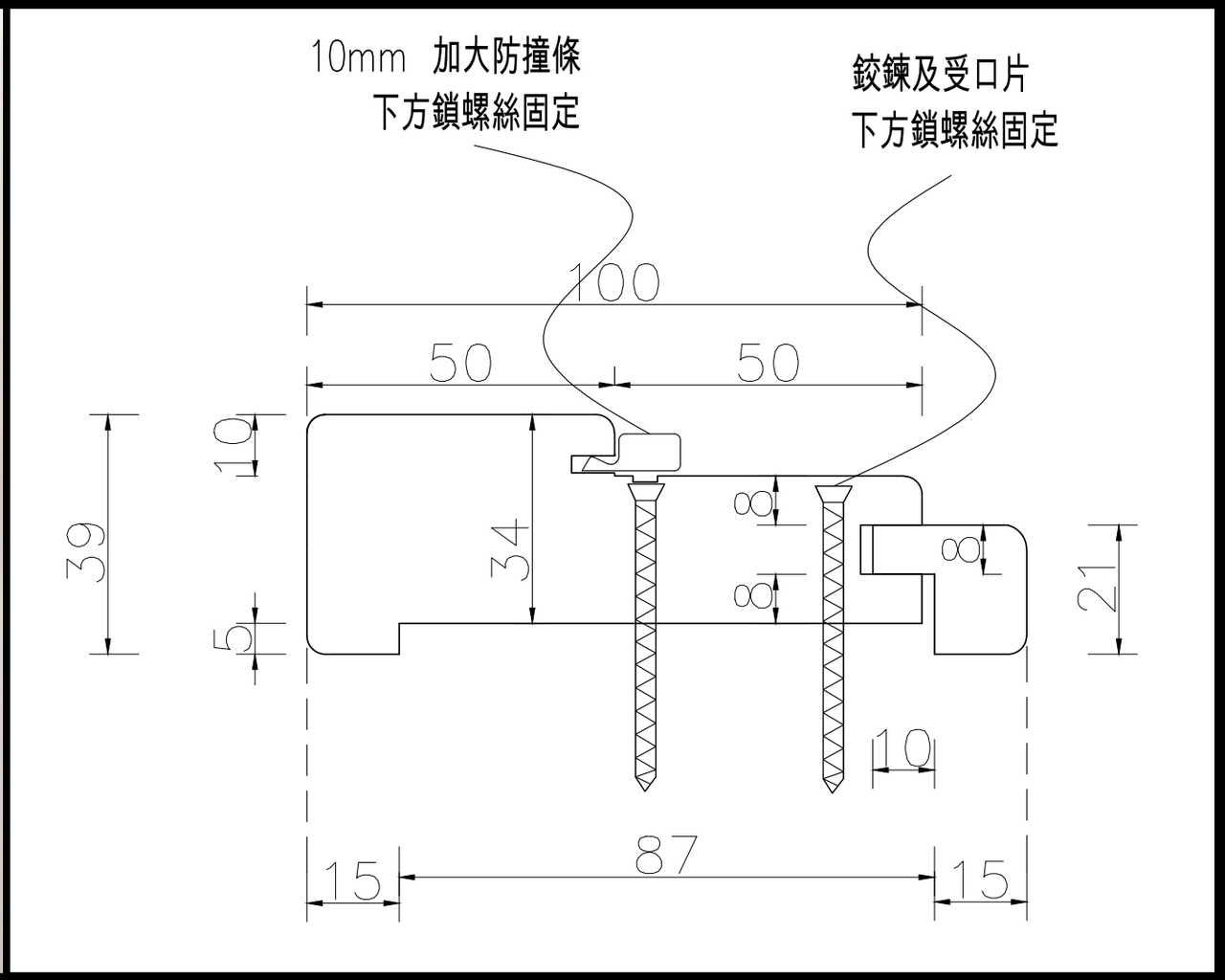
10mm 加大防撞條
下方鎖螺絲固定
鉸鍊及受口片
下方鎖螺絲固定
100
50
50
39
10
5
34
8
8
8
21
10
15
87
15
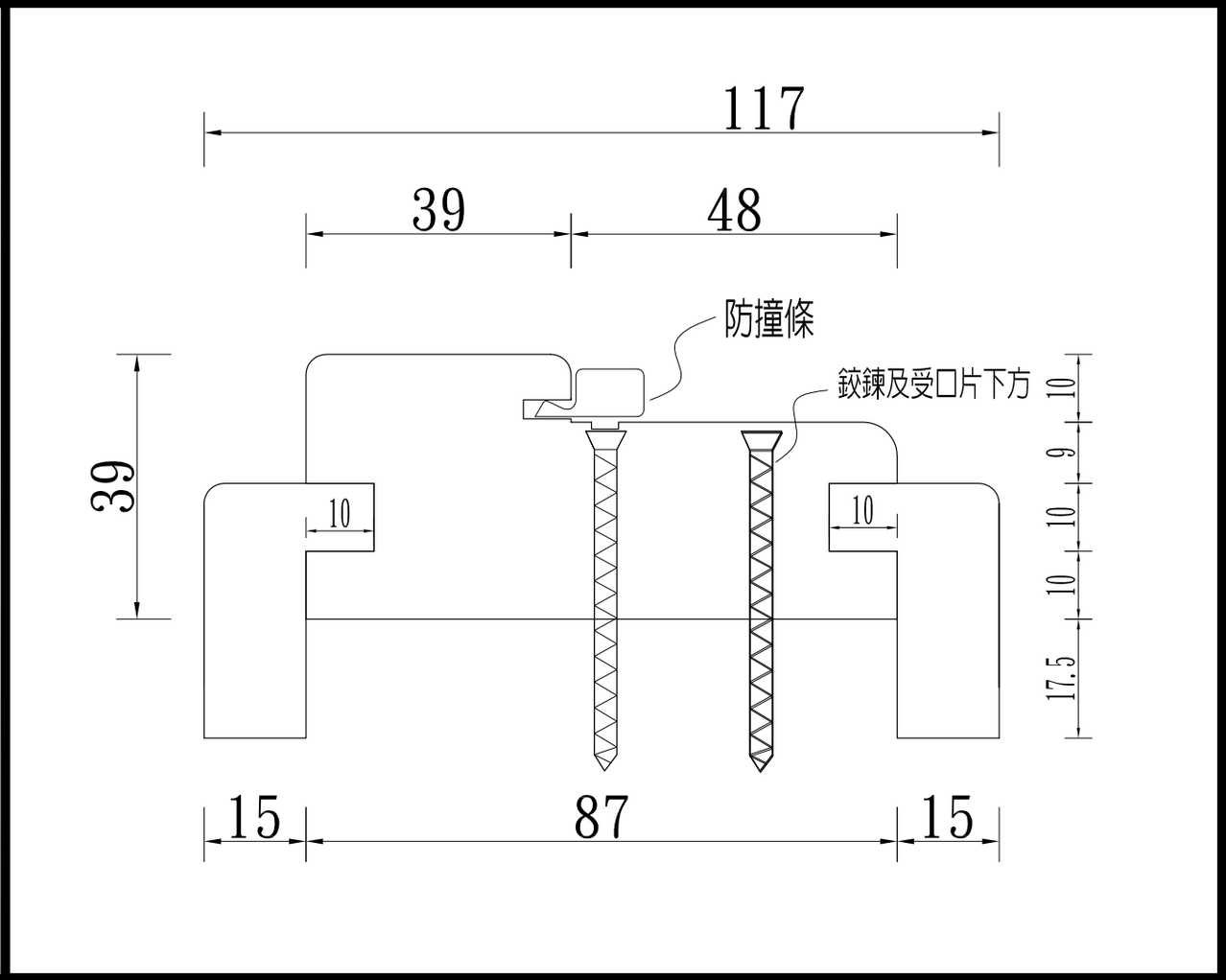
雙線板 集成材貼皮門框