# 俊林實業
# 磚牆結構改良簡報

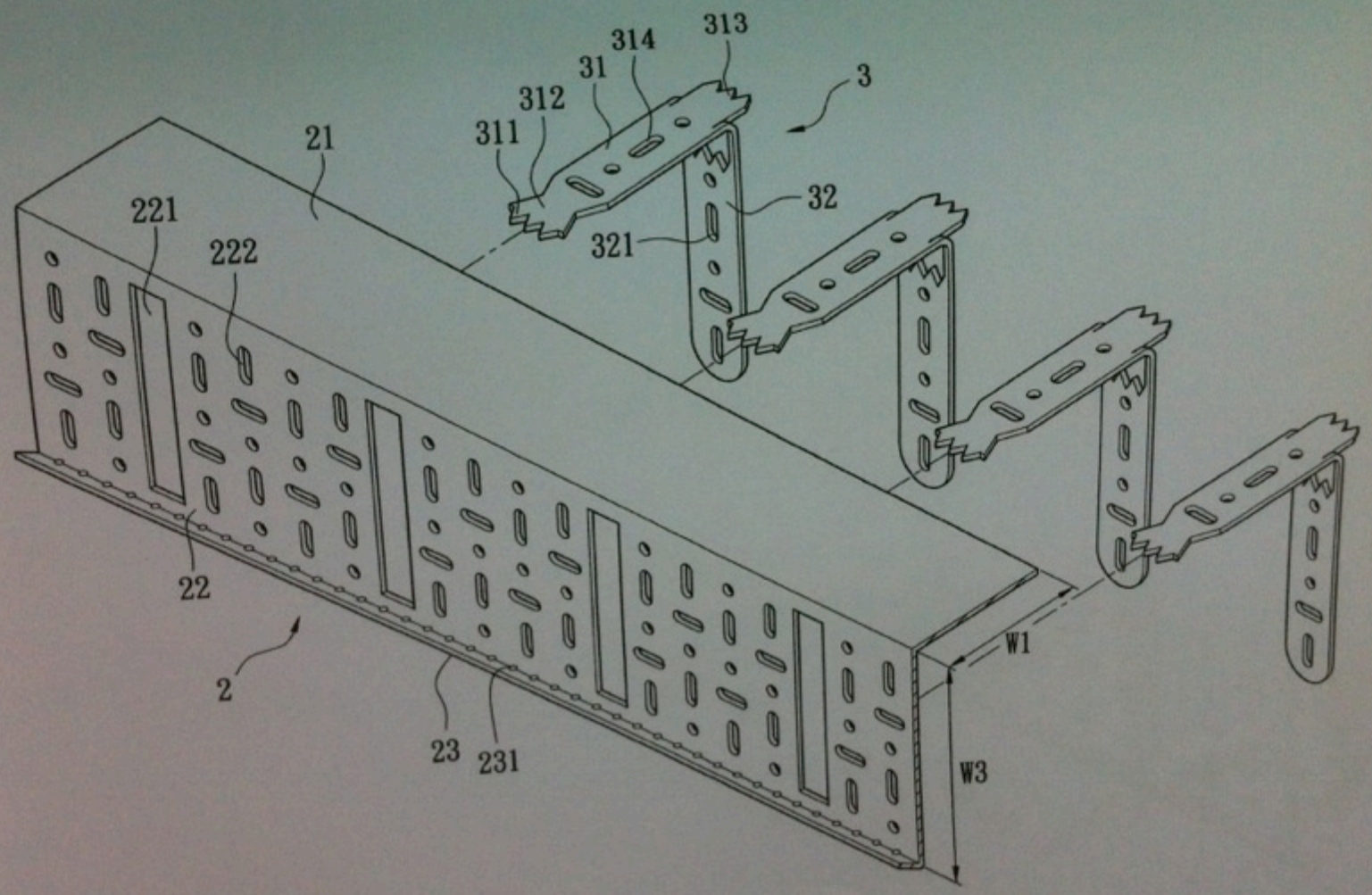


图 1

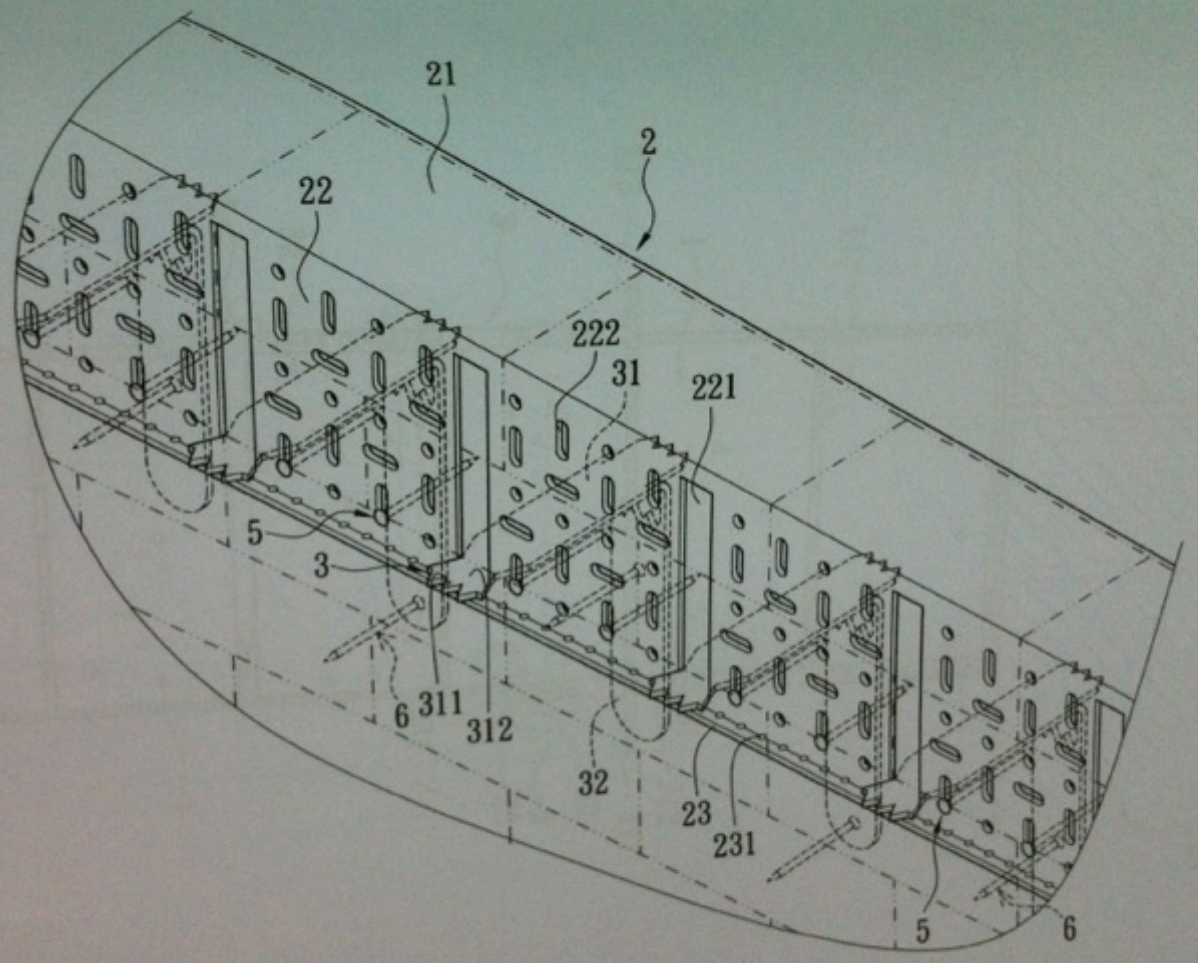


图 2

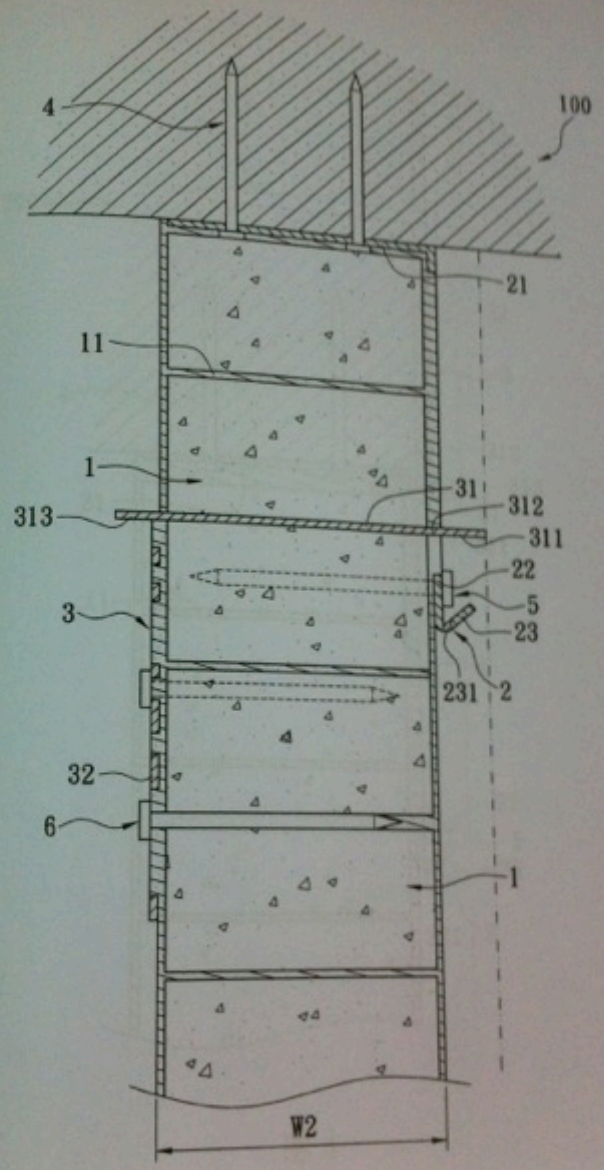


图 3

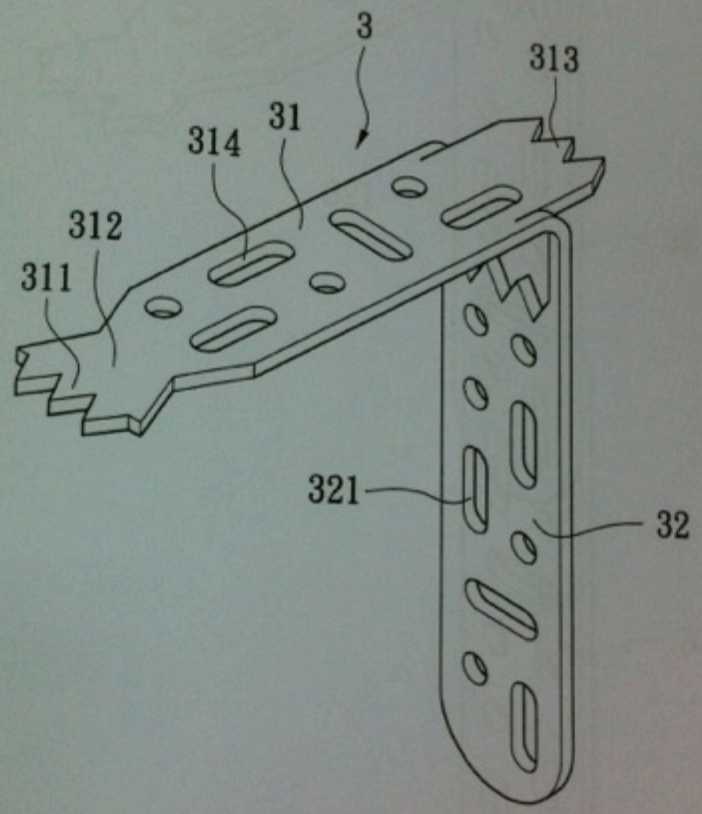


图 6

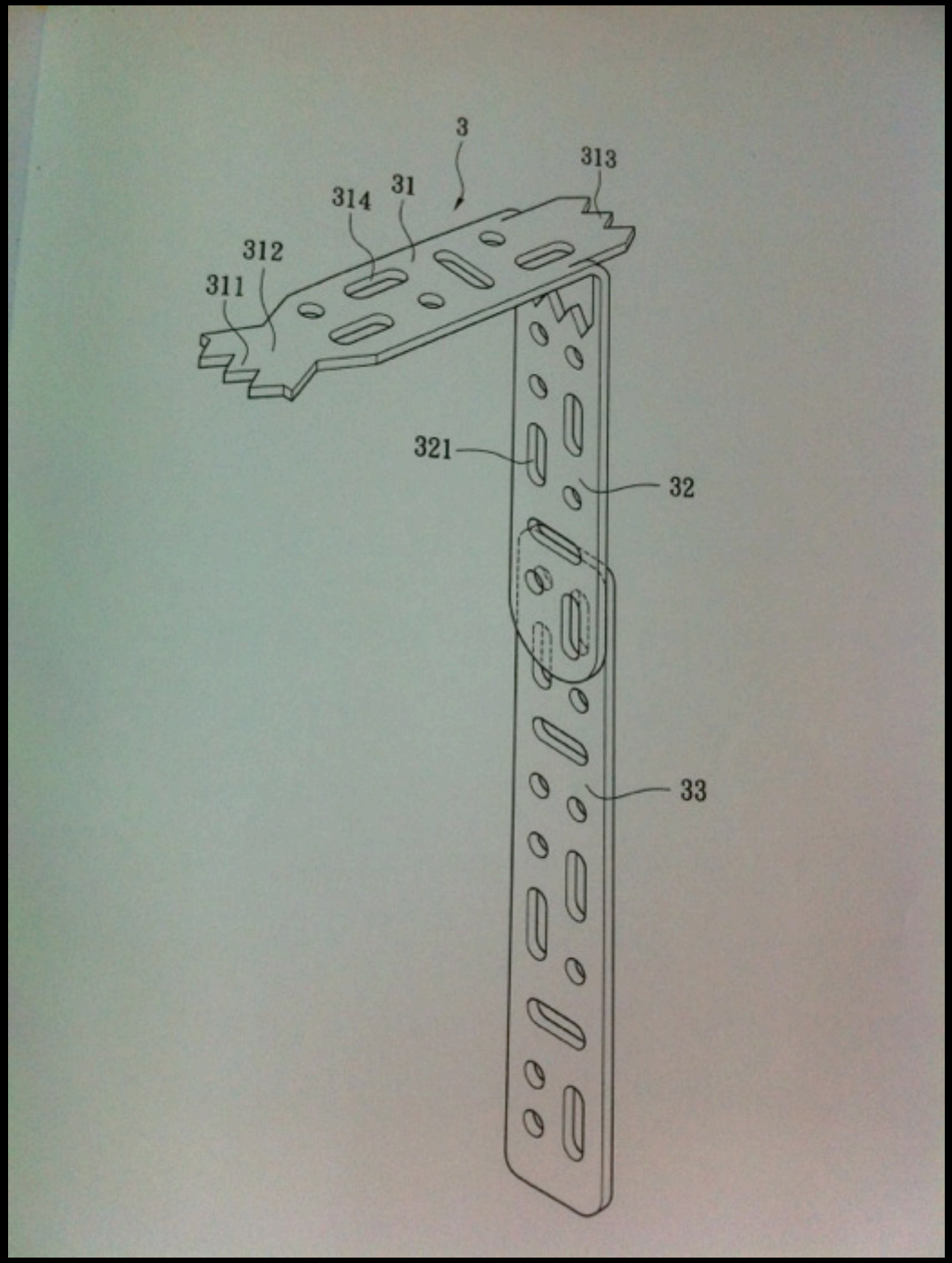
3
313
314
31
312
311
321
32
33

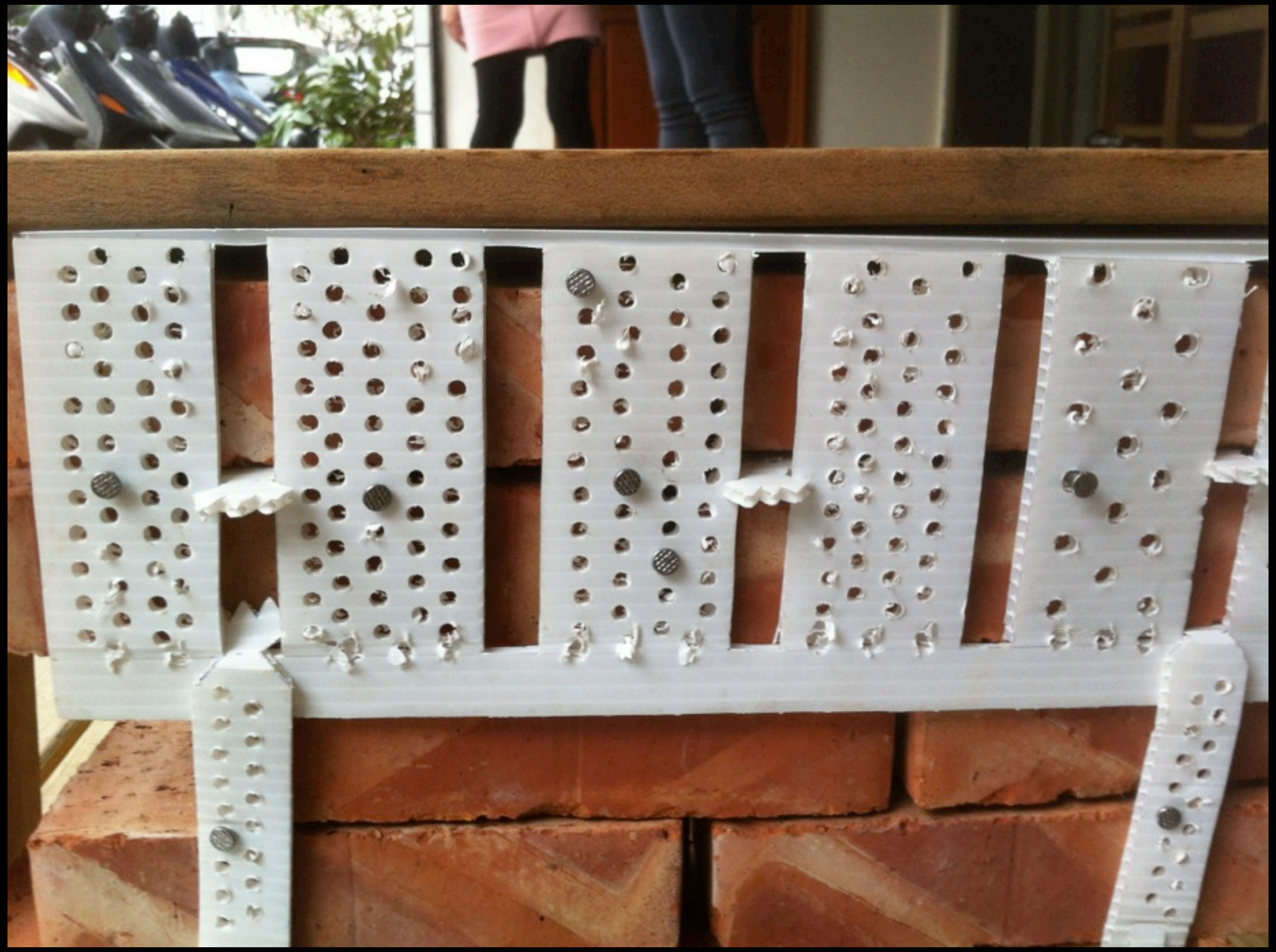

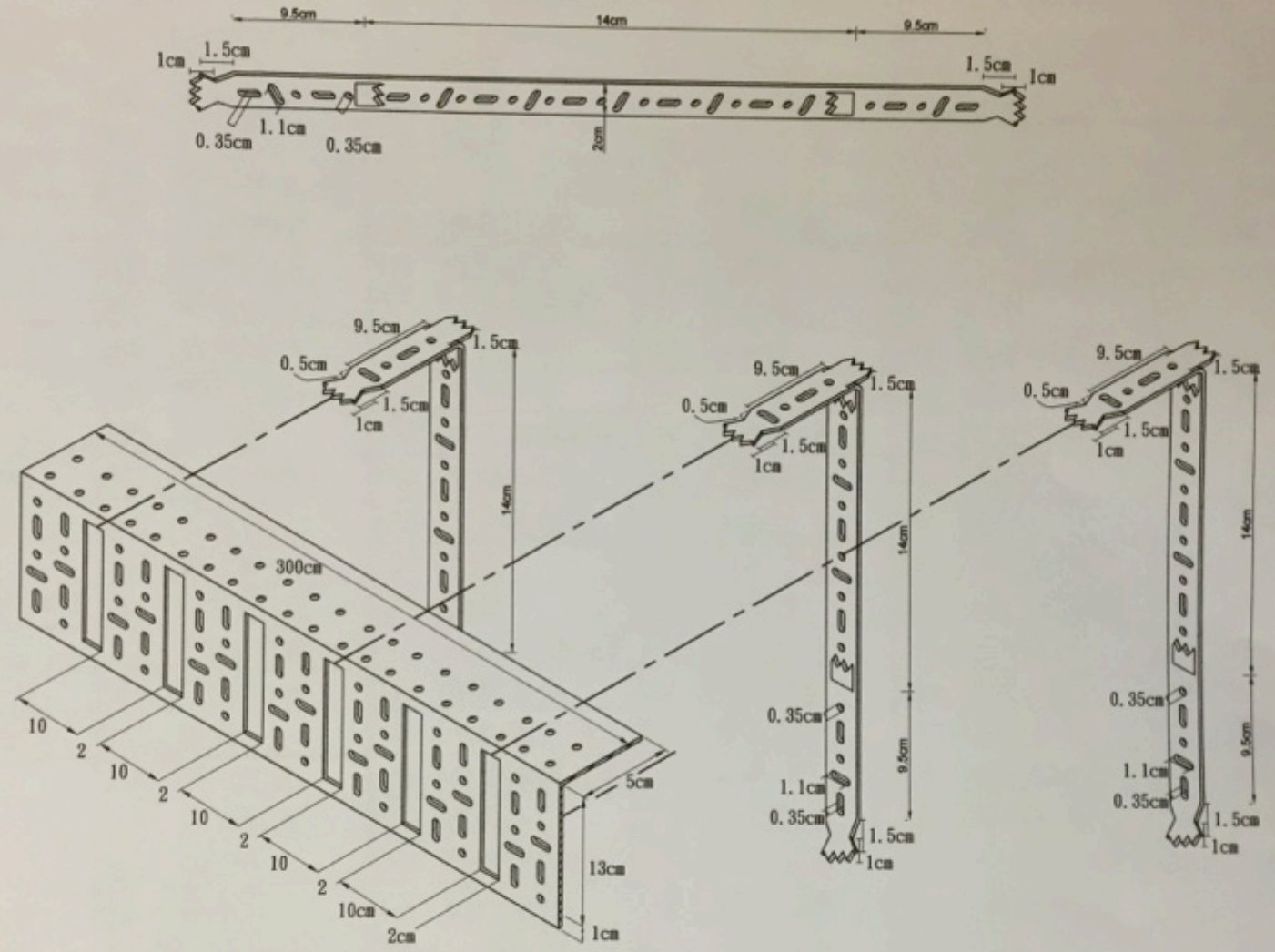


| 發明名稱 | 磚牆結構改良 | 附註 Remark | 專利證號 I 426169 | 俊林實業股份有限公司 Mail:1976chunlin@gmail.com | 台北市松山區光復北路60巷19-1號 TEL:(02)2577-7272 FAX:(02)2577-4985 | 專利權人：林俊楨 | 發明人：林俊楨 |
|---|---|---|---|---|---|---|---|

# 中華民國專利證書

發明第 I 426169 號

發明名稱：磚牆結構改良

專利權人：林俊楨

發明人：林俊楨

專利權期間：自2014年2月11日至2031年1月11日止

上開發明業經專利權人依專利法之規定取得專利權

經濟部智慧財產局
局長 王美花

中華民國 103 年 2 月 11 日

证书号第1479167号

# 发明专利证书

发明名称：砖墙结构

发明人：林俊桢

专利号：ZL 2011 1 0430822.X

专利申请日：2011年12月20日

专利权人：林俊桢

授权公告日：2014年09月10日

本发明经过本局依照中华人民共和国专利法进行审查，决定授予专利权，颁发本证书并在专利登记簿上予以登记。专利权自授权公告之日起生效。

本专利的专利权期限为二十年，自申请日起算。专利权人应当依照专利法及其实施细则规定缴纳年费。本专利的年费应当在每年12月20日前缴纳。未按照规定缴纳年费的，专利权自应当缴纳年费期满之日起终止。

专利证书记载专利权登记时的法律状况。专利权的转移、质押、无效、终止、恢复和专利权人的姓名或名称、国籍、地址变更等事项记载在专利登记簿上。

局长
申长雨

中华人民共和国国家知识产权局

2014年09月10日