三角警告標誌
專利簡介

圖式

體組、

一座體

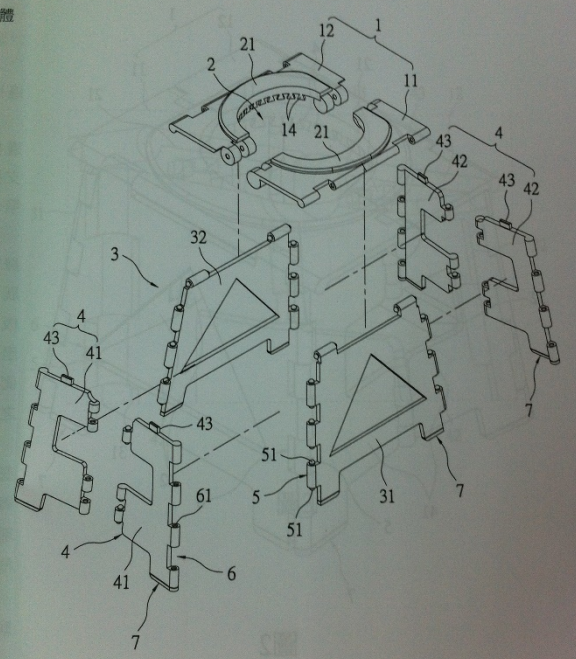

圖1

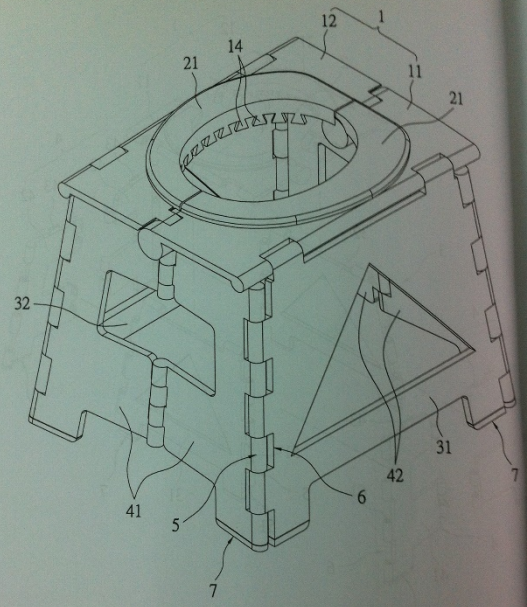

圖2

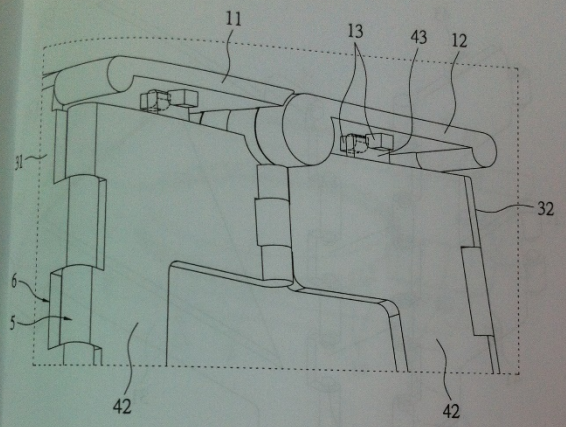

圖3

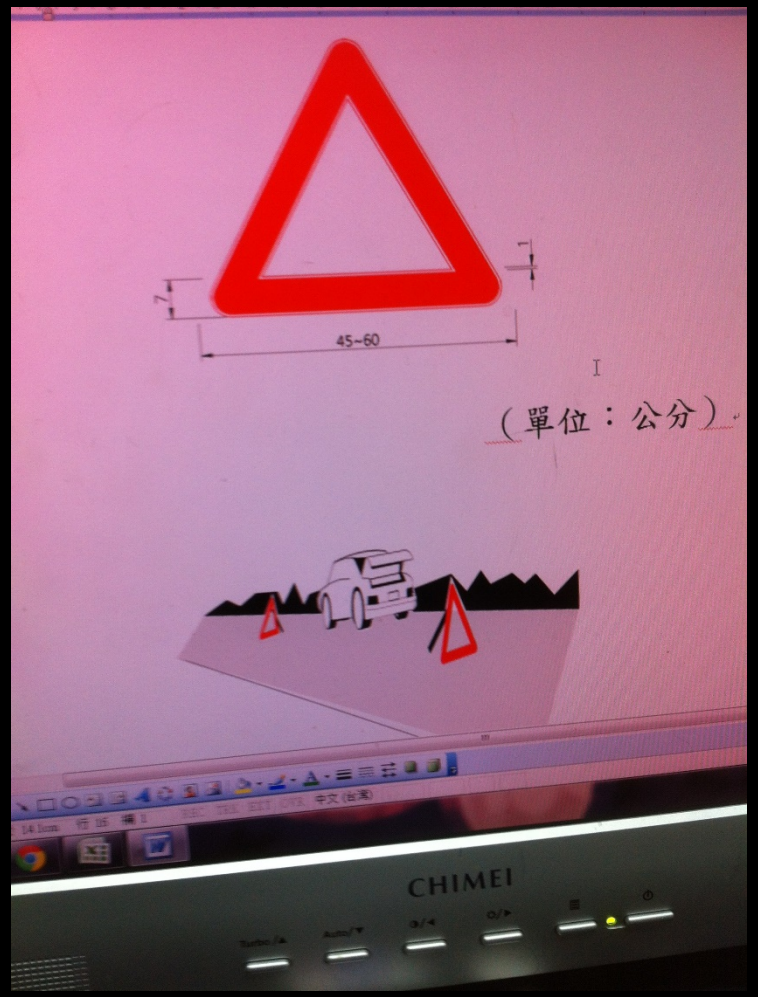
45~60
（單位：公分）
CHIMEI

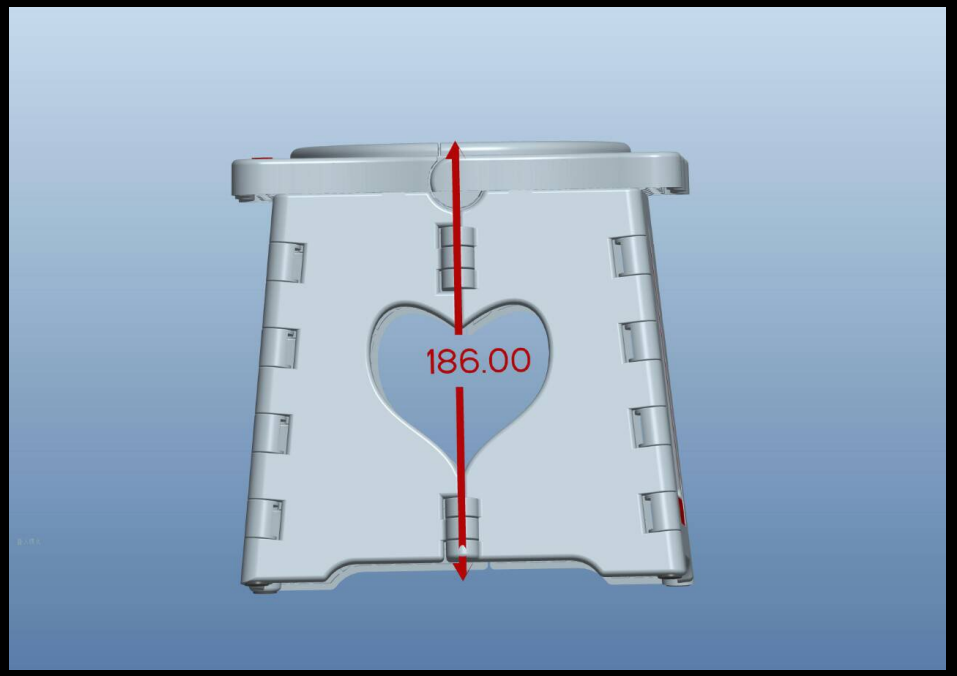
186.00

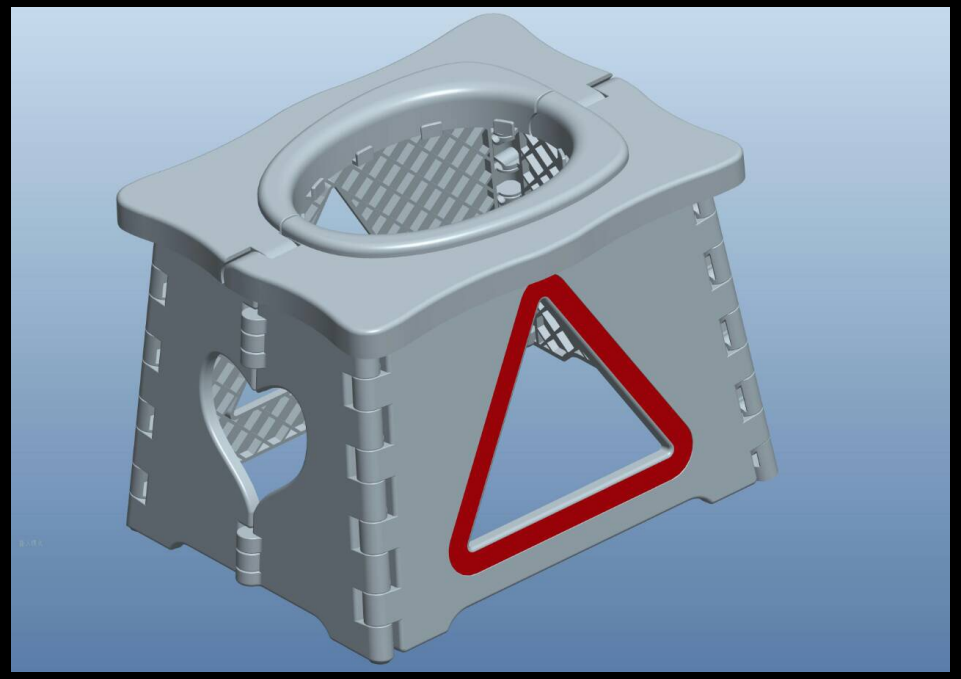

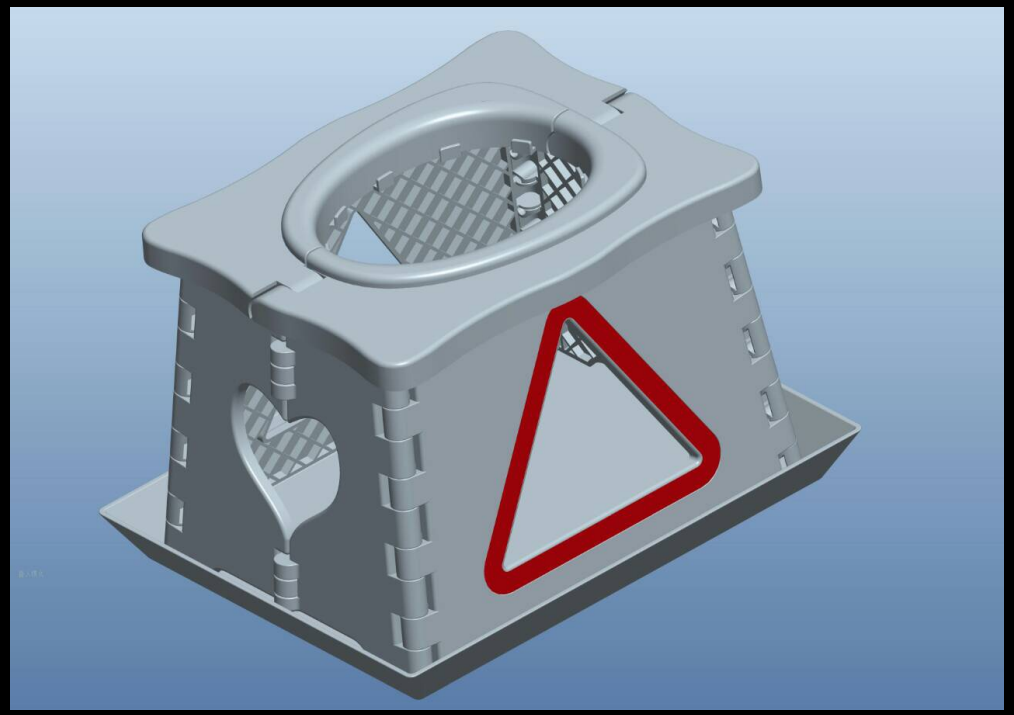

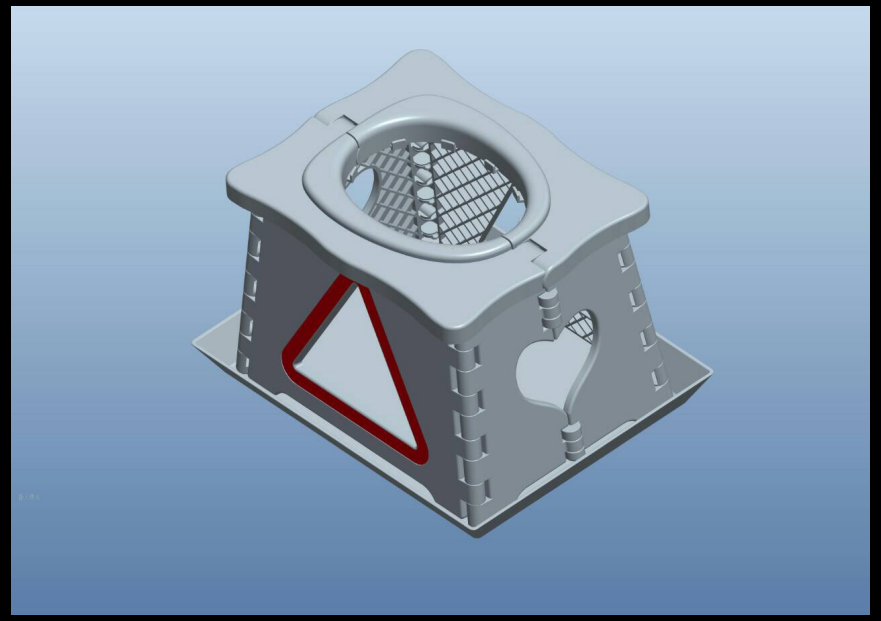

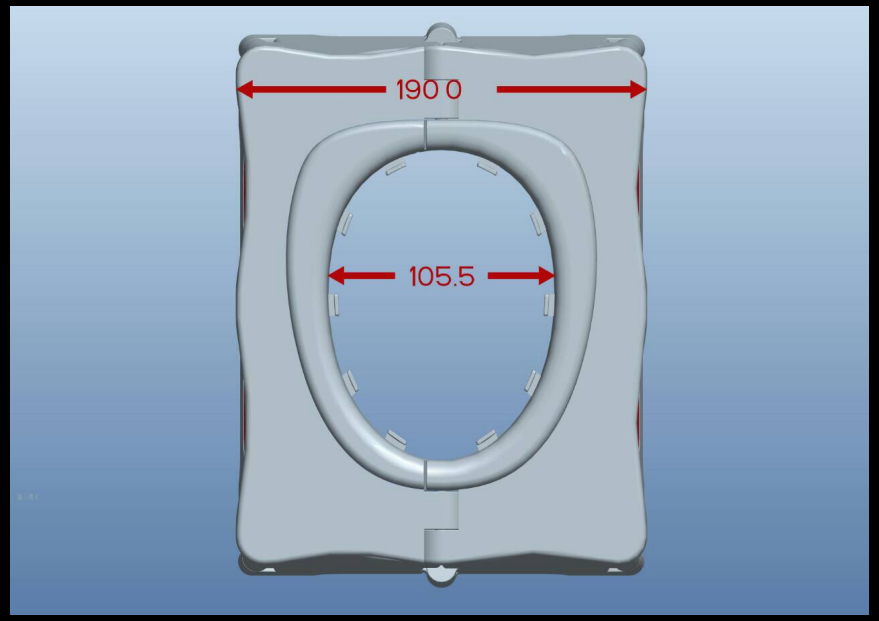
190.0
105.5

領證通知函

致：俊林實業股份有限公司　　日期：2015/2/26

申 請 人：林俊楨 / 林建修
申 請 日：2013/12/25
申 請 號：102148162
專利名稱：可攜式馬桶座折疊椅
發 明 人：林俊楨 / 林建修

貴方編號：　　我方編號：102P001524TW

主旨：有關 中華民國 發明 專利案通知領證事宜。

說明：

一、題述專利案件業經獲得專利核准審定書，該案繳納領證費及第 1-3 年費年費處理費用，如下表，請勾選後回傳至本所：

☐NT $ 8,600 （申請人減免資格須為自然人、學校及中小企業）	☐NT $ 11,000（無減免資格者）

中小企業認定標準所定之事業：若超過下述金額規定者，簽回時請務必檢附符合減免資格之證明文件（人數證明文件，例如勞保投保人數），以憑辦理領證/年費作業。
＊製造業、營造業、礦業及土石採取業實收資本額在新臺幣8000萬元以下者或經常僱用員工數未滿兩百人者。。
＊除上述規定外之其他行業前一年營業額在新臺幣 1 億元以下者或經常僱用員工數未滿一百人者。

二、本所管理回覆期限日：2015 年 03 月 24 日（官方期限：2015/05/24）
請 貴公司/台端於本案管理回覆期限日前將上述領證款項匯至本所(或寄即期支票至本所)，本所收到匯款時，立即為您處理繳費事宜，謝謝您的合作！

三、請在下方框格處簽名後，傳真(或郵寄)至本所辦理。若未委託本所代繳領證，則後續年費請自行控管！

委任人簽名/蓋章		
同意本所處理	自行繳納	放棄處理
林俊楨 5/20		

專員：李玉金 (分機：308 傳真:02-2784-9922)　　敬上

地址：台北市大安區敦化南路二段71號18樓（葉財記大樓） ▪ 電話：886-2-2703-6633 ▪ 傳真：886-2-2784-9922
E-mail: lc@li-cai.com.tw ▪ http://www.li-cai.com.tw
總經理室客訴信箱（Customer Feedback E-Mail）：fstsai@li-cai.com.tw